2026

BURUZU MOTORS
POWER IS QUALITY

TRAILER
MIXER 2M3 MEZCLADOR



ISO 9001 2015
ISO 14001 2015

FONO VENTA+569 7804 3034
CONTACTO@BURUZU.CL

MOTOR EURO 5 Certificación Europea CE

PESO	NEUMÁTICOS	CAPACIDAD	MOTOR	ESTRUCTURA
1500KG	4-650R-16	200 LITROS	DIÉSEL	ACERO AL CARBONO

CARACTERÍSTICAS DE FUNCIONAMIENTO

TIPO DE MOTOR	DIÉSEL
VOLUMEN DE MEZCLADO	2 M`3
VELOCIDAD DEL TAMBOR	12 RPM
ACCIONAMIENTO	HIDRÁULICO
ÁNGULO DE INCLINACIÓN	14°
CAPACIDAD DEL TANQUE DE AGUA	200 L
RESIDUO DE DESCARGA	≤ 0,5 %

BOMBA HIDRÁULICA Y REDUCTOR



ABERTURA DE CARGA



PANEL DE CONTROL



FILTRO DE VÁLVULA



DIMENSIONES TRAILER MIXER

LARGO TOTAL	5.500 MM
ANCHO TOTAL	1.700 MM
ALTO TOTAL	2.350 MM
PESO TOTAL	1.500 KG
DIÁMETRO DEL TAMBOR	1.550 MM
ESPESOR DEL TAMBOR	6 MM
MATERIAL	ACERO AL CARBONO 345B
NEUMÁTICOS	4-650R-16

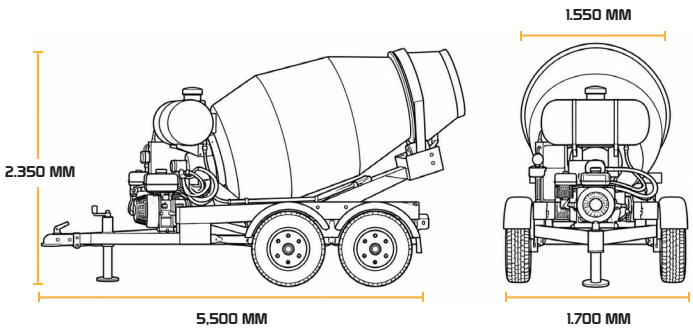

TRAILER MIXER MEZCLADOR 2M3

$14.990.000+IVA

$17.848.810

VALORES SUJETOS A CAMBIOS SEGÚN TEMPORADA, PROMOCIONES Y DESCUENTOS VIGENTES. CONSULTE CON UN VENDEDOR.

GARANTÍA	CONSTRUCCIÓN	CERTIFICACIONES	NORMATIVA
12 MESES	**ACERO S355**	**ISO & CE**	**EURO5 / EPA**
RESPALDO TÉCNICO Y COBERTURA POR DEFECTOS DE FABRICACIÓN	MAYOR RESISTENCIA ESTRUCTURAL Y DURABILIDAD EN TRABAJOS EXIGENTES	FABRICACIÓN BAJO ESTANDARES INTERNACIONALES DE CALIDAD Y SEGURIDAD	MENOR EMISIÓN DE CONTAMINANTES Y MAYOR EFICIENCIA DEL MOTOR